Vakuový zvedák na panely

Model

CL-W

Nosnost max. 375 kg

Bateriový pohon

Model CL-W je vakuový zvedák pro manipulaci a instalaci stěnových panelů, montáž chladírenských místností nebo manipulaci se skleněnými tabulemi.

Díky **duálnímu vakuovému okruhu** v souladu s evropskými normami EN13155 a sofistikovaným bezpečnostním systémům je vakuový zvedák stěnových panelů CL-W vhodný pro použití na staveništích.

Naklápěcí mechanismus umožňuje zcela bezpečně pohybovat panely z vodorovné do svislé polohy, což je pohyb zcela nezbytný pro jejich instalaci.

Vakuový talíř je vhodný pro hladké nebo mikrožebrované panely používané pro stavbu přístřešků, skladů, chladíren nebo pro podobné povrchy. **Odnímatelný závěs je užitečný pro snížení výšky pod hákem.**

Vakuová jednotka je zcela samostatně napájena pomocí vestavěných, **dobíjecích a snadno vyměnitelných baterií.** Bezpečnostní zařízení neustále monitorují správnou funkci zvedáku. Vakuoměr s barevnou stupnicí instalovaný na každém vakuovém okruhu umožňuje neustálou kontrolu úrovně vakua dosažené v každém okruhu.

Nechybí ani propracovaný systém filtrace prachu a kondenzace s možností rychlého a snadného čištění. **Dálkové rádiové ovládání** je obecně již součástí standardní výbavy, na přání je však model k dispozici i ve verzi s ručním ovládáním

Technická data

Použití	Instalace izolačních stěnových panelů horizontálně a vertikálně Hladké a mikrožebrované panely
Nosnost	Max. 375 kg
Přísavné talíře	1 vakuový talíř (1000 x 500 mm) Rozdělený na 4 oblasti pro duální vakuový systém
Pohyb nákladu	Naklápěcí systém 0-90° 90° rotace rámu pro vertikální instalaci
Operační systém	Vakuové čerpadlo DC napájené bateriemi Vysokokapacitní nabíjecí baterie s indikátorem úrovně nabití Nabíječka baterií přiložena, ekonomizér pro snížení spotřeby Rychle vyměnitelná sada baterií
Vakuový systém	2 nezávislé vakuové okruhy, každý s vakuovou rezervou a zpětným ventilem
Váha zvedáku	61 kg
Ovládání	Manuální ON/OFF ventil k sání a uvolnění nákladu Uvolnění nákladu dvojitě zabezpečeným příkazem Rádiové dálkové ovládání pro sání a uvolnění nákladu (volitelné)
Standardní vybavení	Audiovizuální zařízení pro případ nízké hladiny vakua Vakuoměr pro každý vakuový okruh, vakuový filtr Nabíječka baterií 240 Volt Odnímatelný závěs ke snížení výšky pod hákem

- Naklápěcí systém 0-90°
- Duální vakuový okruh v souladu s EN13155
- Rádiové dálkové ovládání - volitelné
- Přepravní vozík
- Bezpečnostní systémy
- Odnímatelný závěs

made in ITALY

Tel. +420 733 194 525
vodickova@kmbss.cz

Vakuový zvedák na panely

Technické výkresy pro vertikální stěnové panely

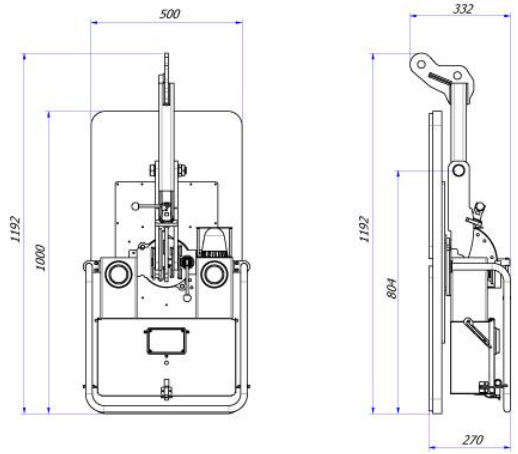

Se závěsem

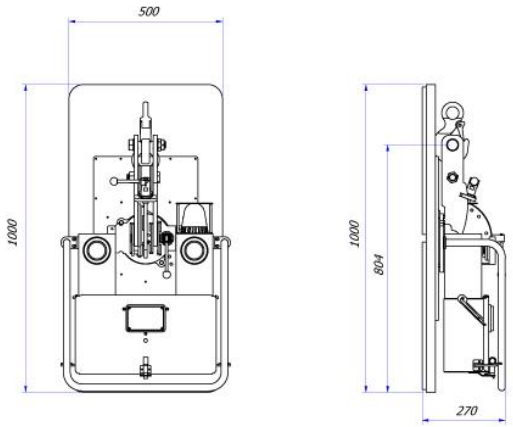

Bez závěsu

Technické výkresy pro horizontální stěnové panely

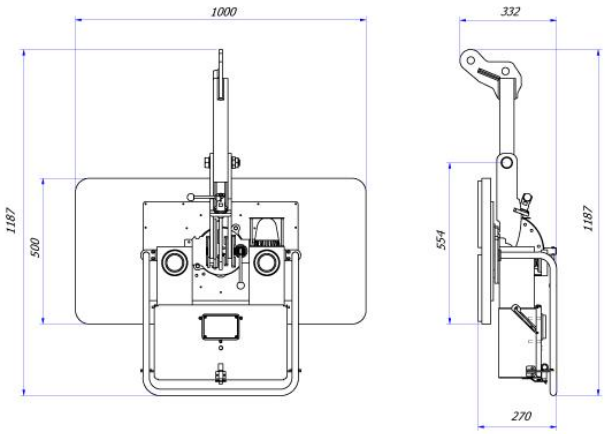

Se závěsem

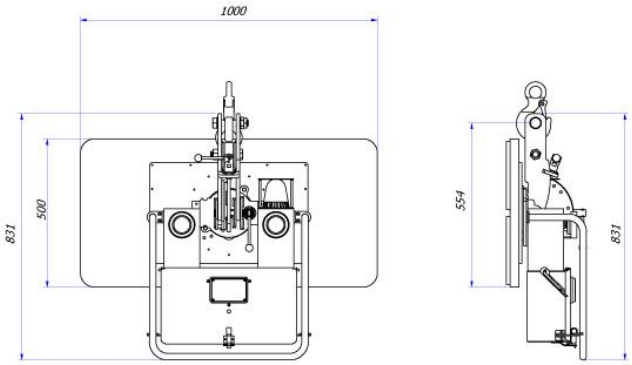

Bez závěsu

Tel. +420 733 194 525
vodickova@kmbss.cz

Vakuový zvedák na panely

Standardní vybavení

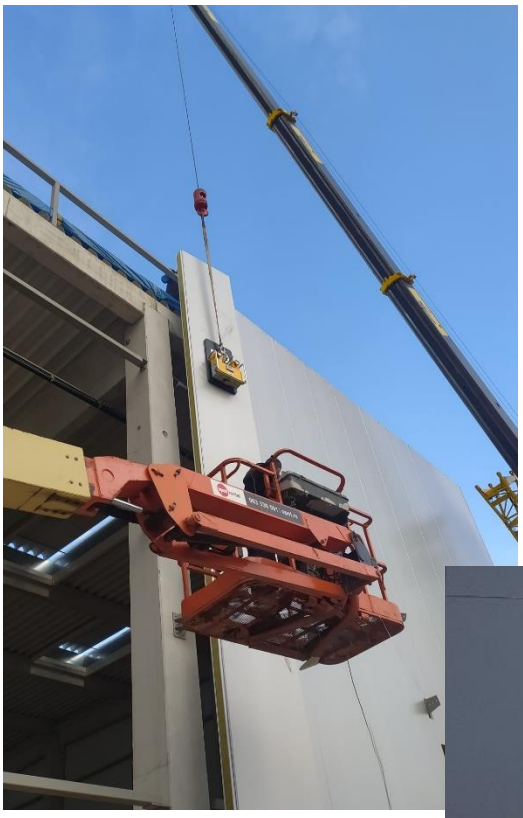

Kufr na příslušenství
Praktický kufr pro bezpečné přenášení sady náhradních baterií a nabíječky baterií.

Odnímatelný závěs
CL-W umožňuje odstranit závěs, čímž se výrazně sníží výška pod hákem.

Sada náhradních baterií
Dodatečná sada vysokokapacitních baterií, kterou v případě potřeby snadno vyměníte, aniž byste přerušili práci.

Externí nabíječka
Externí nabíječka, abyste měli vždy připravenou nabitou sadu náhradních baterií.

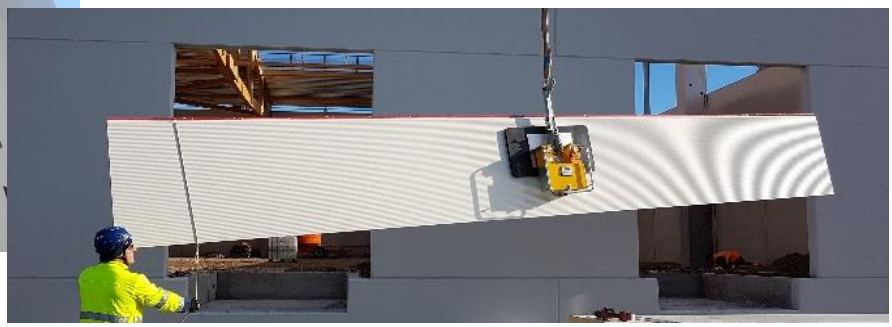

Volitelné

Dálkové ovládání

Přídavný alarm

Přepravní vozík

Dostupné modely

Nosnost (kg)	Počet talířů	Sání a uvolnění	Model
375	1	Manuální	CLW-M
375	1	Rádiové dálkové ovládání	CL-W

Tel. +420 733 194 525
vodickova@kmbss.cz